Pos.	Zch.Nr.	Bezeichnung	Material	Menge
1	19ND033	Trennwand	Silphon®acoustic	1
2	19ND034	Fuss	Silphon®acoustic	2

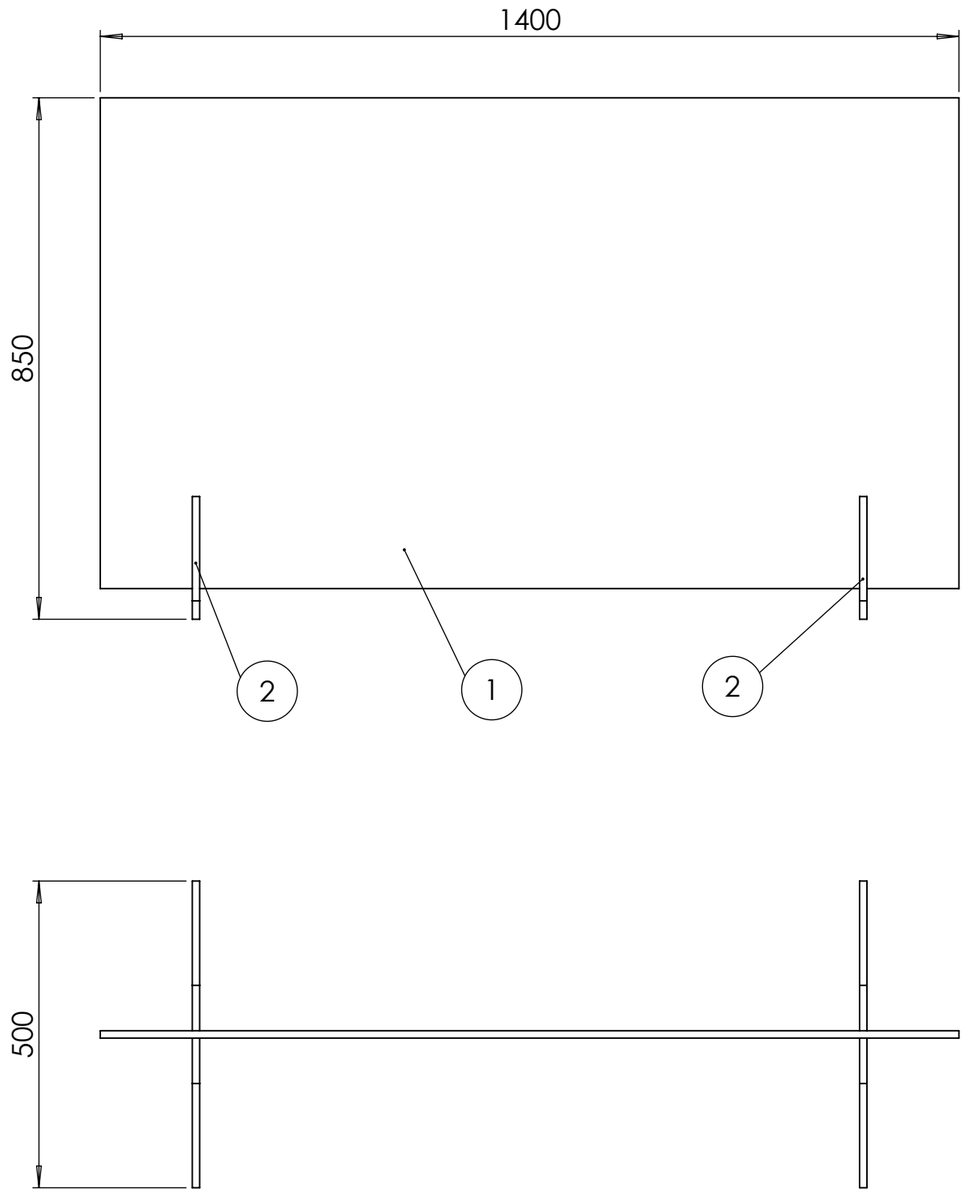

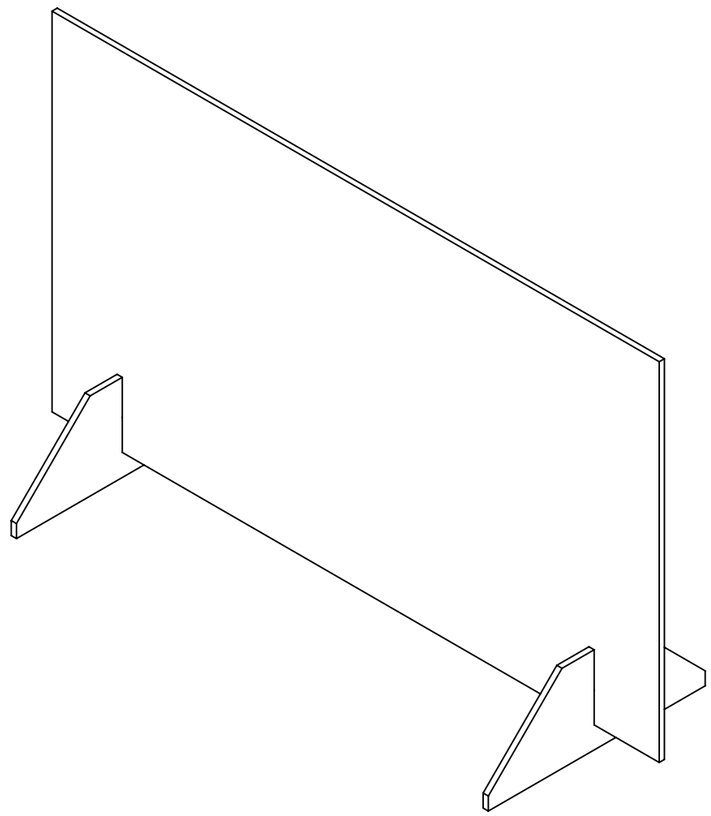

Nicht angegebene Masse gemäss 3D Model

Rev	Datum	Name	Änderung/Beschreibung
A	16.09.2020	POB	Erstfreigabe

Zustand: Freigegeben

Freigabedatum: 16.09.2020

Für dieses Dokument und den darin dargestellten Gegenstand behalten wir uns alle Rechte vor. Vervielfältigung, Bekantgabe an Dritte oder Verwertung seines Inhaltes sind ohne unsere ausdrückliche Zustimmung verboten. © Vibraplast AG

Material:

Toleranzklasse: ISO 3302-1 P3

Vibraplast Artikelnummer: -

Kunden Artikelnummer: -

Vibraplast AG
CH-8355 Aadorf
Tel. +41(0)52 368 00 50
info@vibraplast.ch
www.vibraplast.ch

Erstellt durch: POB

Erstelldatum: 16.09.2020

Massstab 1:10

Mobile Trennwand

80 x 140 cm

Marketing

Ersetzt durch: -

Ersatz für: -

Projekt-Nr.: 19ND

Zeichnungsnummer: 19ND035

Rev.: A

Blatt 1 / 1

A3

C:\Vibra-PDM\01_Projekte\19ND_Vibraplast AG_Marketing\01 CAD Daten\

Druckdatum: 16/09/2020